MAYTONI
DECORATIVE LIGHTING

Инструкция

C084CL-15W3K-D-W

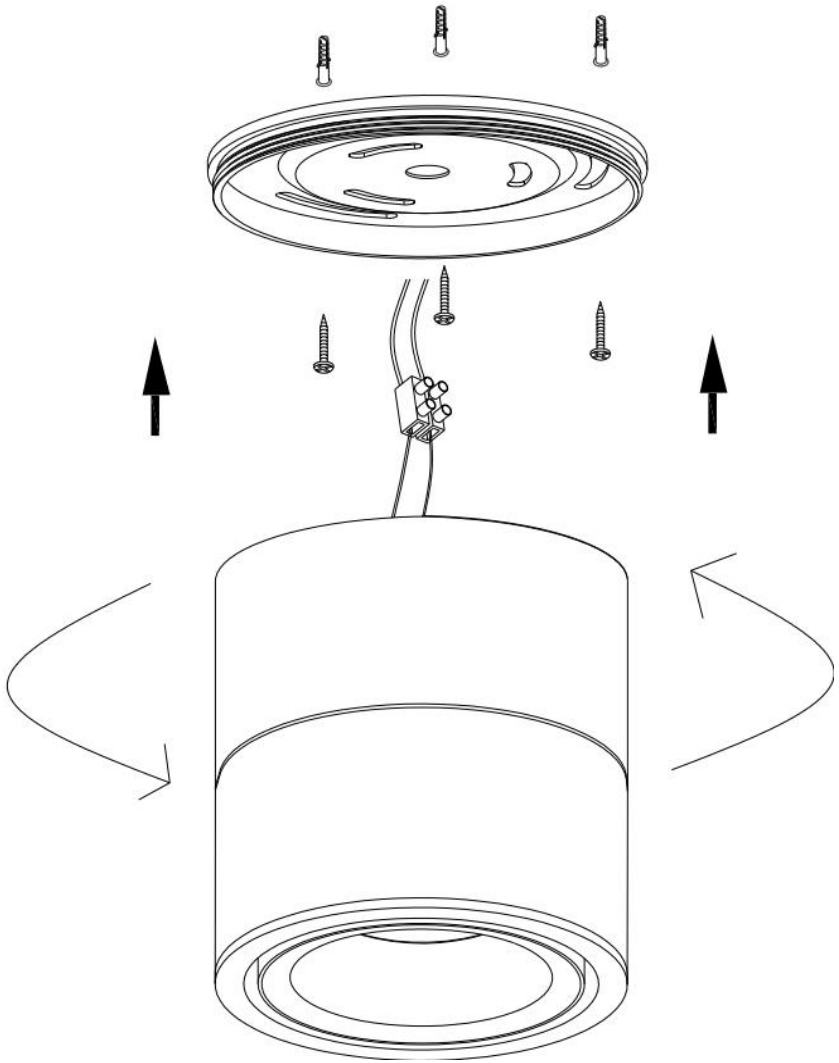

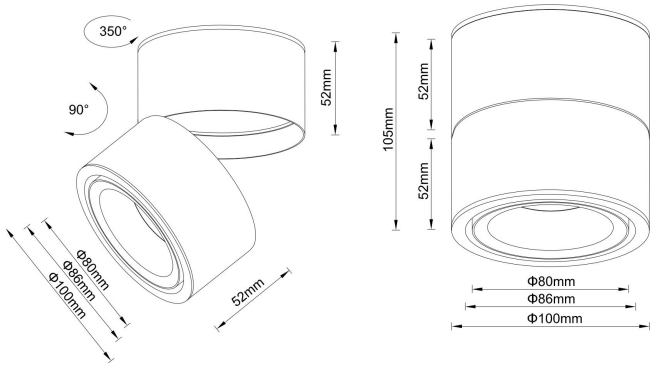

LED

MAX 15W
1 020 Lumen

Модель: C084CL-15W3K-D-W
Коллекция: Ceiling & Wall
Серия: Yin
Потолочный светильник